図面番号	Ｓ－００６Ｂ

納品場所	Ｗ：寸法	製作数量	備考
		ケ	
		ケ	

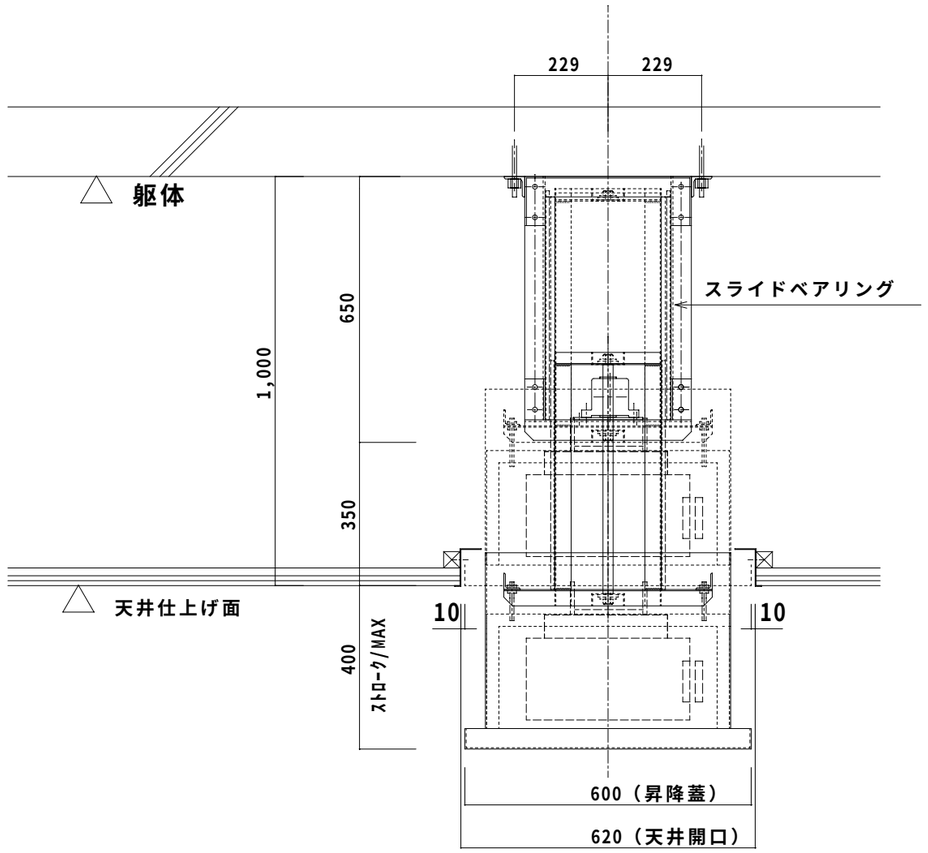

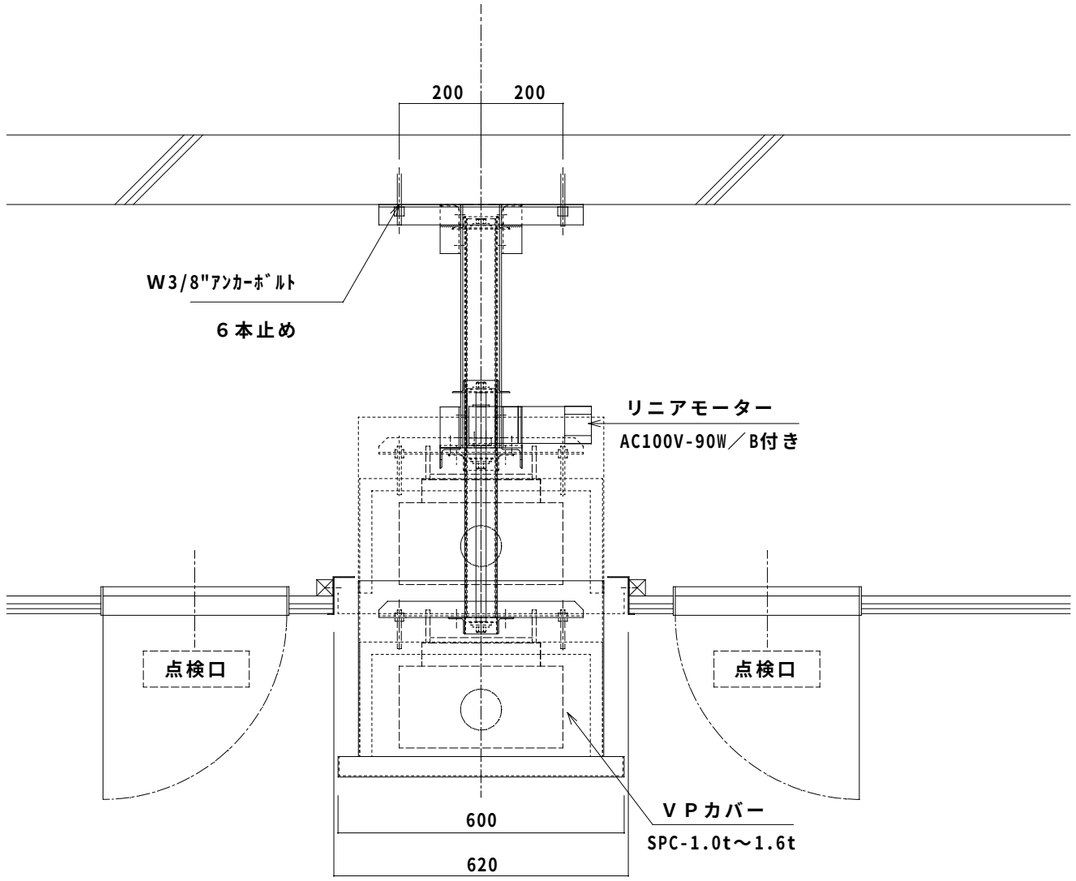

昇降装置仕様

昇降モーター	リニアモーター（AC100V／90Wﾌﾞﾚｰｷ付）
昇降スピード	約４０㎜～４５㎜／ｓ
ストローク	４００㎜／max
吊下げ荷重	最大６０kg（ＶＰ本体２０kg含む）
装置総重量	６０kg（ＶＰ重量別途）
装置本体色	黒半艶消し焼付塗装
取付けｽﾍﾟｰｽ	天井面～スラブ面まで１０００㎜以上

注意）昇降装置全体の形状は現地取付けスペース状態により多少異なる事があります。

又、ＶＰ本体型式により異なります。

参考図　　株式会社 エステック

		承認	検図	設計	製図	作図年月日	縮尺	装置名
製作数量：				SAKANO	トプラン	01,10,26	1	電動液晶ＶＰ昇降装置
使用材質：						コピー年月日		図名
表面処理：		・・	・・	・・	・・	・・・		液晶ＶＰ昇降装置仕様図